№ п/п	Описание
1	**UPS 32-40 F**

Внимание! Фотография продукта может отличаться от существующего.

Номер изделия: 96402697

Насос с «мокрым» ротором, т.е. насос
и электродвигатель образуют единый узел без уплотнения вала, только с двумя прокладками для уплотнения.

Подшипники смазываются перекачиваемой жидкостью.

Чтобы избежать проблем в связи с
утилизацией, большое внимание было уделено
применению как можно меньшего количества различных материалов.
Характеристики насоса следующие:

* 2 скорость электродвигателя.
* Керамические радиальные подшипники.
* Карбонный упорный подшипник.
* Оболочка ротора, покрытие ротора, опорный диск из нержавеющей стали.
* Кожух статора из алюминиевого сплава.
* корпус насоса Чугун.
* Статор со встроенным тепловым реле.

Электродвигатель – 3-фазный электродвигатель.

Насос поставляется со стандартным модулем в клеммной коробке.
Стандартный модуль необходимо подключить к сетевому питанию через внешний пускатель.

Система управления:

Relay:	без реле

Жидкость:

Рабочая жидкость:	Вода
Диапазон температур жидкости:	-10 .. 120 °C
Температура перекачиваемой жидкости:	60 °C
Плотность:	983.2 кг/м³

Технические данные:

Сертификаты:	CCSAUS

Материалы:

Корпус насоса:	Чугун
Материал корпуса насоса:	EN 1561 EN-GJL-250
Корпус насоса:	ASTM 35 B - 40 B
Рабочее колесо:	Нержавеющая сталь
Рабочее колесо, EN/DIN:	EN 1.4301
Рабочее колесо, AISI/ASTM:	AISI 304

Монтаж:

Диапазон температуры окружающей среды:	0 .. 40 °C
Макс. рабочее давление:	10 бар
Стандарт трубного присоединения:	DIN
Соединение труб:	GF 15/26
Допустимое давление:	PN 10
Монтажная длина:	279 мм

Описание	Значение
Общие сведения:	
Наименование продукта:	UPS 32-40 F
№ продукта:	96402697
EAN код:	5700390677954
Технические данные:	
Количество скоростей:	2
Максимальный напор:	40 дм
Сертификаты:	CCSAUS
Модель:	C
Материалы:	
Корпус насоса:	Чугун
Материал корпуса насоса:	EN 1561 EN-GJL-250
Корпус насоса:	ASTM 35 B - 40 B
Рабочее колесо:	Нержавеющая сталь
Рабочее колесо, EN/DIN:	EN 1.4301
Рабочее колесо, AISI/ASTM:	AISI 304
Монтаж:	
Диапазон температуры окружающей среды:	0 .. 40 °C
Макс. рабочее давление:	10 бар
Стандарт трубного присоединения:	DIN
Соединение труб:	GF 15/26
Допустимое давление:	PN 10
Монтажная длина:	279 мм
Код присоединения:	F
Жидкость:	
Рабочая жидкость:	Вода
Диапазон температур жидкости:	-10 .. 120 °C
Температура перекачиваемой жидкости:	60 °C
Плотность:	983.2 кг/м³
Данные электрооборудования:	
Потребляемая мощность при скорости 2:	75 Вт
Макс. потребляемая мощность:	115 Вт
Частота питающей сети:	60 Hz
Номинальное напряжение:	3 x 460 В
Ток при частоте вращения 2:	0.13 A
Ток при скорости 3:	0.28 A
Cos фи на скорости 2:	0.72
Cos phi:	0.52
Степень защиты (IEC 34-5):	X4D
Класс изоляции (IEC 85):	F
Built-in motor protection:	CONTACT
Тепловая защита:	внешн.
Сопротивление обмотки:	360.0 - 470.0 ohm
Система управления:	
Реле:	без реле
Другое:	
Положение клеммной коробки:	1.30H
Вес(Нетто):	15.3 кг
Вес(Брутто):	17.6 кг
Объем поставки:	0.059 м³

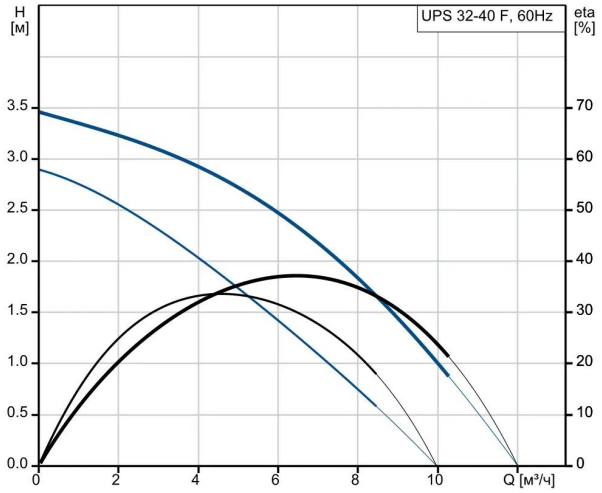
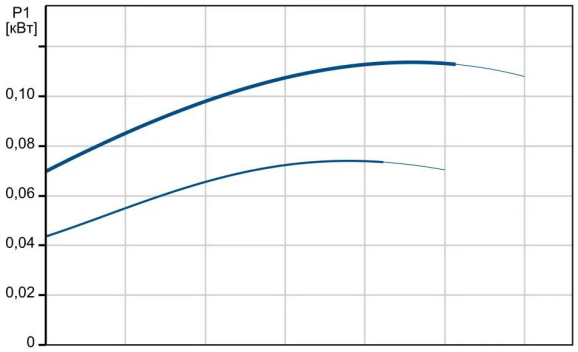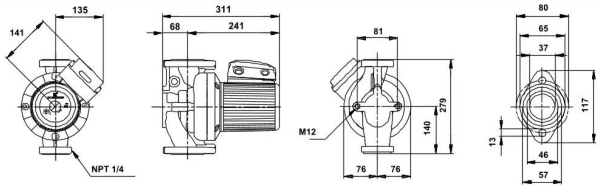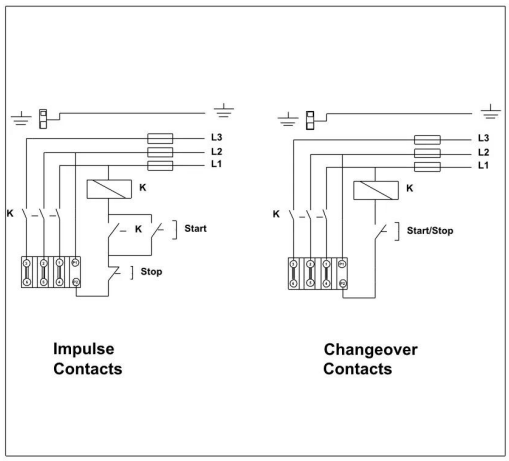
Перекачиваемая жидкость = Вода
Температура перекачиваемой жидкости = 60 °C
Плотность = 983.2 кг/м³