№ п/п	Описание
1	**UPS 32-80 180**

Внимание! Фотография продукта может отличаться от существующего.

Номер изделия: 95906442
Насос, оснащенный электродвигателем с мокрым ротором и защищенным статором, без сальниковых уплотнений, с двумя уплотнительными кольцами. Подшипники смазываются перекачиваемой жидкостью. частоты вращения.

Характеристики насоса:
- Керамические вал и радиальные подшипники.
- Осевой подшипник из графита.
- Гильза ротора и опорный подшипник сделаны из нержавеющей стали.
- Коррозионно-стойкое рабочее колесо, Композит.
- Корпус насоса изЧугун.

1-фазный электродвигатель, не требующий дополнительной защиты.

Жидкость:

Рабочая жидкость:	Вода
Диапазон температур жидкости:	-25 .. 110 °C
Температура перекачиваемой жидкости:	60 °C
Плотность:	983.2 кг/м³

Технические данные:

Номинальный расход:	5.16 м³/ч
Номинальный напор:	5.21 м
TF класс:	110
Сертификаты:	AAA,EAC,RCM

Материалы:

Корпус насоса:	Чугун
Материал корпуса насоса:	EN 1561 EN-GJL-150
Корпус насоса:	ASTM 30 B
Рабочее колесо:	Композит PES+30% GF

Монтаж:

Диапазон температуры окружающей среды:	0 .. 40 °C
Макс. рабочее давление:	10 бар
Стандарт трубного присоединения:	G
Диаметр обсадной колонны:	2 inch
Допустимое давление:	PN 10
Монтажная длина:	180 мм

Данные электрооборудования:

Power input in speed 1:	135 Вт
Power input in speed 2:	200 Вт
Max. power input:	220 Вт
Частота питающей сети:	50 Hz
Номинальное напряжение:	1 x 230 В

№ п/п	Описание
1	Ток при частоте вращения 1: 0.6 A Ток при частоте вращения 2: 0.9 A Ток при скорости 3: 0.98 A Размер конденсатора - работа: 4 мкФ Степень защиты (IEC 34-5): X2D Класс изоляции (IEC 85): F Built-in motor protection: CONTACT Другое: Положение клеммной коробки: 9H Вес(Нетто): 4.57 кг Вес(Брутто): 4.85 кг Объем поставки: 0.008 м³

Описание	Значение
Общие сведения:	
Наименование продукта:	UPS 32-80 180
№ продукта:	95906442
EAN код:	5700312206101
Технические данные:	
Количество скоростей:	3
Номинальный расход:	5.16 м³/ч
Номинальный напор:	5.21 м
Максимальный напор:	80 дм
TF класс:	110
Сертификаты:	AAA,EAC,RCM
Материалы:	
Корпус насоса:	Чугун
Материал корпуса насоса:	EN 1561 EN-GJL-150
Корпус насоса:	ASTM 30 B
Рабочее колесо:	Композит
Рабочее колесо:	PES+30% GF
Монтаж:	
Диапазон температуры окружающей среды:	0 .. 40 °C
Макс. рабочее давление:	10 бар
Стандарт трубного присоединения:	G
Диаметр обсадной колонны:	2 inch
Допустимое давление:	PN 10
Монтажная длина:	180 мм
Жидкость:	
Рабочая жидкость:	Вода
Диапазон температур жидкости:	-25 .. 110 °C
Температура перекачиваемой жидкости:	60 °C
Плотность:	983.2 кг/м³
Данные электрооборудования:	
Power input in speed 1:	135 Вт
Power input in speed 2:	200 Вт
Max. power input:	220 Вт
Частота питающей сети:	50 Hz
Номинальное напряжение:	1 x 230 В
Ток при частоте вращения 1:	0.6 A
Ток при частоте вращения 2:	0.9 A
Ток при скорости 3:	0.98 A
Размер конденсатора - работа:	4 мкФ
Степень защиты (IEC 34-5):	X2D
Класс изоляции (IEC 85):	F
Built-in motor protection:	CONTACT
Тепловая защита:	внутрен.
Другое:	
Положение клеммной коробки:	9H
Вес(Нетто):	4.57 кг
Вес(Брутто):	4.85 кг
Объем поставки:	0.008 м³

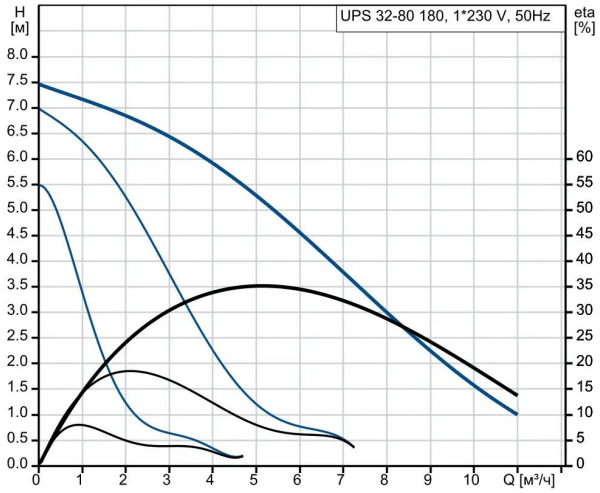
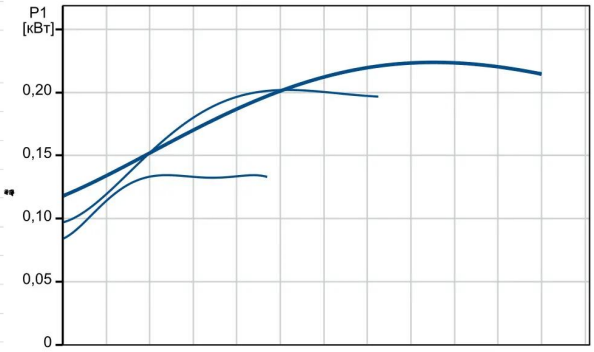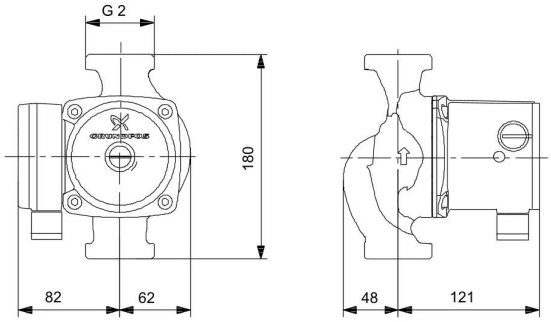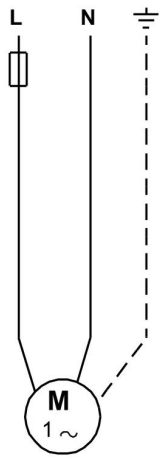
Перекачиваемая жидкость = Вода
Температура перекачиваемой жидкости = 60 °C
Плотность = 983.2 кг/м³